ELEKTRONIK SAN. ve TIC. LTD.ŞTI.

KAPI İLE KONUŞMA TELEFONLU DUAFON SİSTEMİ / ZİLSİZ BAĞLANTI ŞEMASI

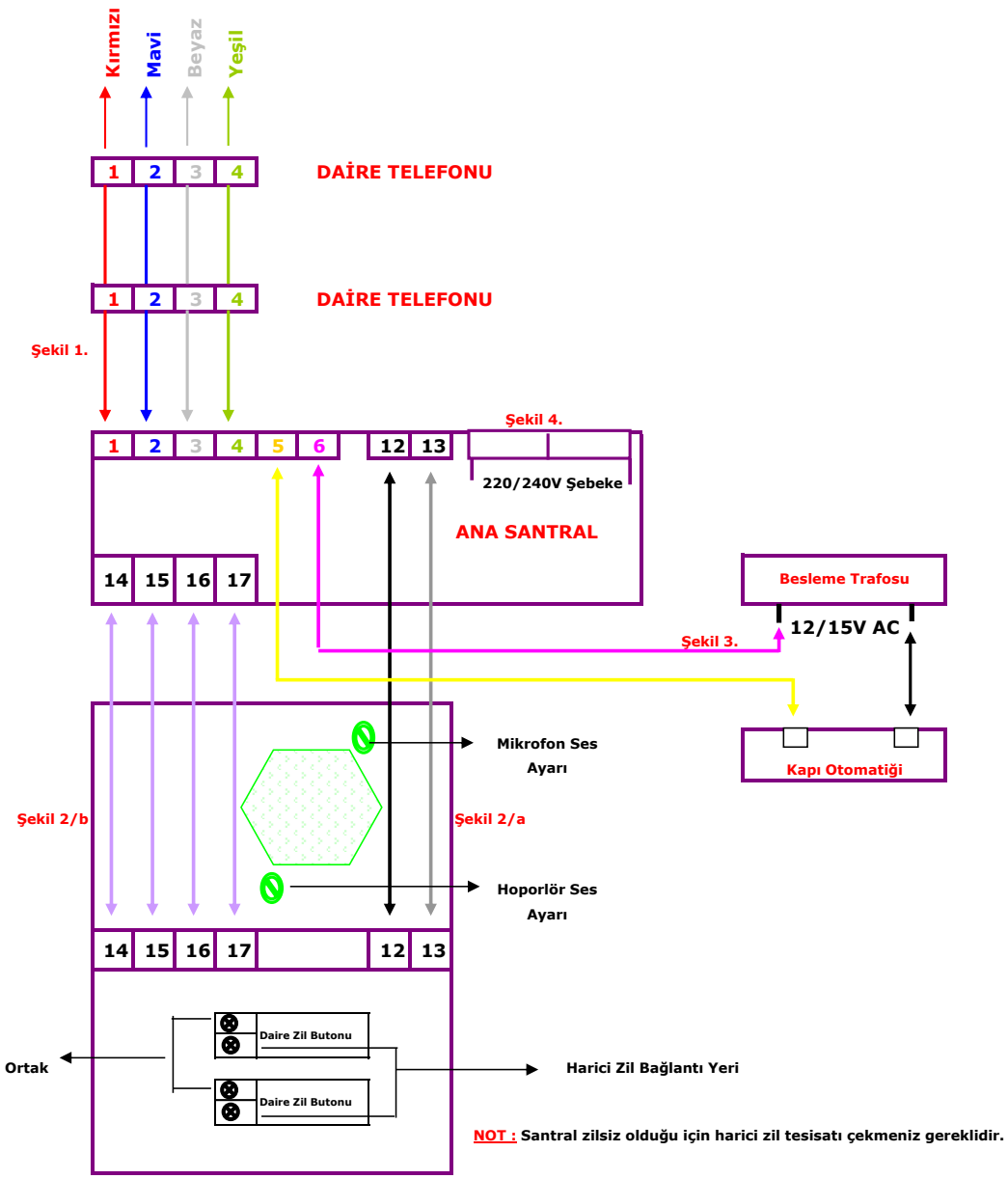

NOT : Santral zilsiz olduğu için harici zil tesisatı çekmeniz gereklidir.

DIŞ ZİL PANELİNİN ARKADAN GÖRÜNÜMÜ

Şekil 1.
Santralin 1(Kırmızı), 2(Mavi), 3(Beyaz), 4(Yeşil) uclarını DT8 kablosuyla renkleri takip ederek daire içindeki Telefonun 1(Kırmızı), 2(Mavi), 3(Beyaz), 4(Yeşil) 'ine bağlayınız, böylece santral ile telefon arasındaki bağlantıyı yapmış olursunuz.

Şekil 2/a
Santraldaki 12 ve 13 uclarını dış zil panelindeki 12 ve 13 uclarına bağlayınız, böylece fotosel bağlantınız hazırdır.

Şekil 2/b
Santraldaki 14,15,16 ve 17 uclarını, dış zil panelindeki 14,15,16 ve 17 uclarına bağlayınız, böylece santral ile dış zil paneli bağlantınız hazırdır.

Şekil 3.
Kapı otomatiğinin telefonlu duafon sistemine bağlantısı :
Kapı Otomatiğiniz için harici 12/15V AC besleme trafosu kullanmanızı öneririz. Besleme trafosunun bir ucunu direk kapı otomatiğinin klemensine, trafonun diğer ucunu da ana santraldaki 6 no.lu uca bağlayınız. Santraldeki 5 no.lu ucu kapı otomatiğinin diğer boşta kalan klemensine bağlayınız.

Şekil 4.
Santral üzerinde bulunan 220/240V gerilim bölümüne,şebekeden gelen 220/240V bağlandıktan sonra sistemi kontol ediniz, santrale gerilim verdiğiniz an cihazlar çalışacaktır.

ÖNERİLER

* Santralinizin 220/240V şebeke beslemesine 6A sigorta kullanınız.

* Sisteminizin kurulumunda DT8 ve 0.75 bandajlı kablo kullanmanızı öneririz.
* Dış zil panelinde bulunan mikrofon ses ayarı yerinden daire içi telefon sesini ve hoporlör ses ayarı yerinden ise dış panelin sesini ayarlayabilirsiniz.

UYARI
* Santralinizde Kırmızı led yanarsa, sistem bağlantıları ve santral sağlamdır, normal çalışır.
* Kırmızı ışık sönerse tesisatınızda sorun var demektir, yanlış bağlantıdan dolayı santral içindeki 2A sigorta atmış olabilir.

TEL : 0 (352) 336 66 88 - 336 77 88 FAX : 336 88 98
web adres : www.simge-ess.com
e-mail : info@simge-ess.com